LaVita

防雨・防湿ブラケット

品番 YW1301

姿図

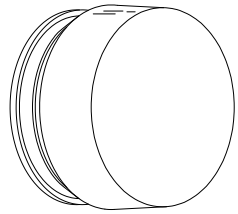

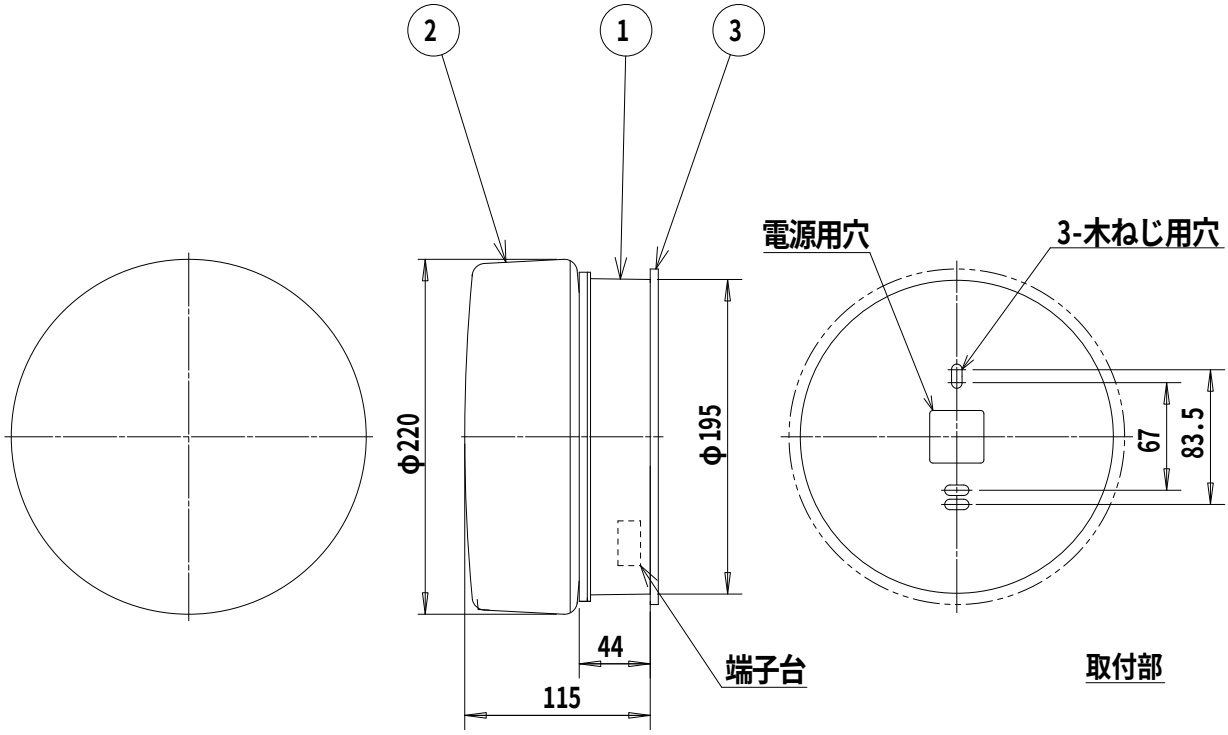

⚠ 安全に関するご注意

○ この器具は，一般通常環境の屋内屋外兼用防雨防湿形天井直付壁面取付兼用器具です。一般通常環境以外の所、傾斜天井、サウナ風呂では使用しないでください。落下・感電・火災の原因になります。

○ 電源電圧は、器具銘板に記載されている電圧±6%内でご使用下さい。また、電源周波数は器具銘板に従って正しく使用してください。感電・火災の原因になります。(インバータおよび白熱灯器具は50Hz・60Hz共通です)

○ 器具の取付面は、ベースパッキンの大きさ以上の平らな面に仕上げて下さい。感電・火災の原因になります。

○ この器具は木ねじ取付専用器具です。必ず木ねじ（2本）で補強材のある位置に取付けて下さい。落下の原因になります。

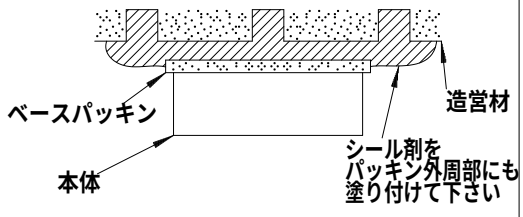

No.	部品名	材質	備考					特記事項
7				機能	防雨・防湿用			
6				取付場所	屋外屋内　天井直付・壁付兼用			グローブ口径φ190
5				電源接続	端子台			グロー式低力率
4				消費電力	13 W	定格電圧	100 V	
3	ベースパッキン	EPTスポンジt5.0	黒	適合ランプ	FDL電球色コンパクト蛍光灯			
2	グローブ	ガラス	乳白 消し	(付・別売)	13 W × 1灯			スイッチ無し
1	本体	アルミダイカスト	黒塗装					
				器具重量	約 2.1 kg			伊藤　森下　①

第三角法　（単位：mm）

ラ・ヴィータ株式会社