LaVita

防 雨 庭 園 灯

品番 YW1415

姿図

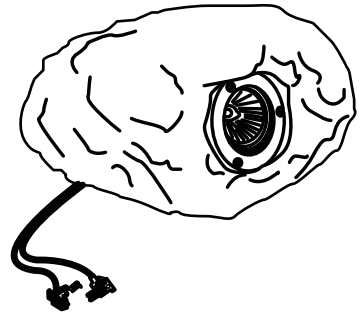

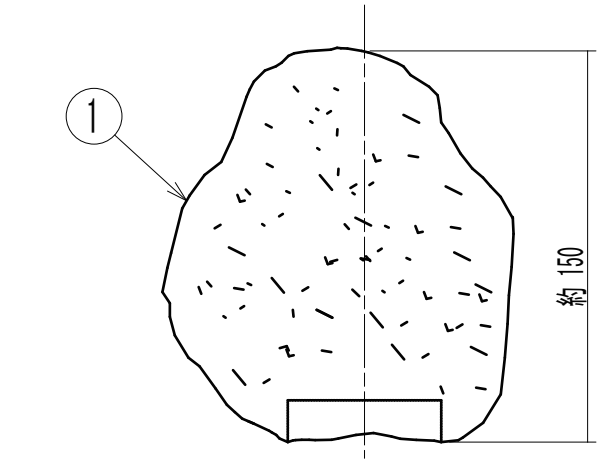

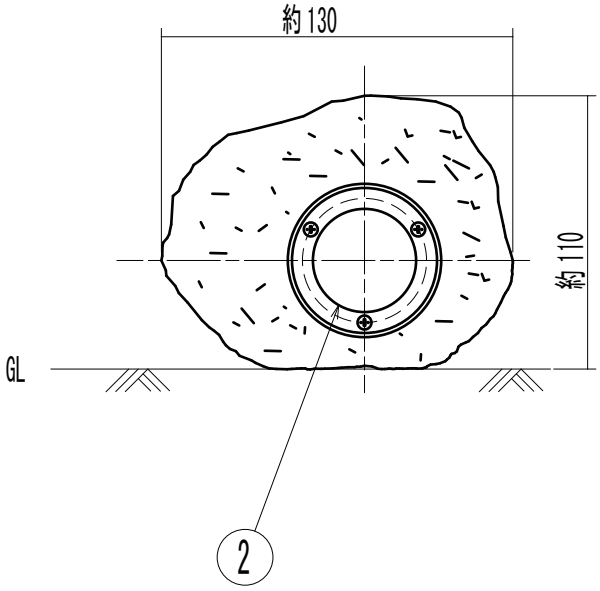

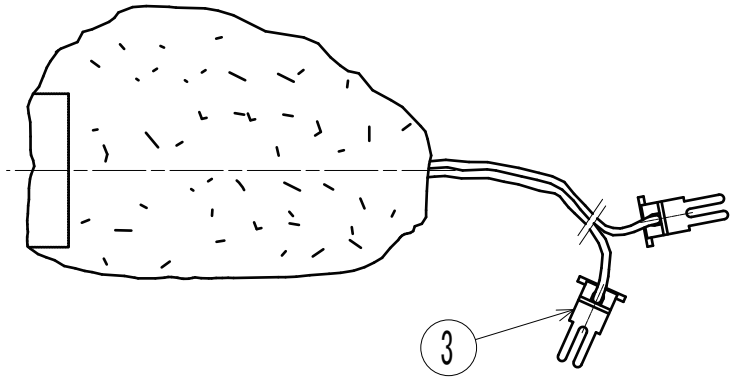

＊自然石のため、サイズ・形は１個ごとに異なります。

⚠ 安全に関するご注意

○この器具は、低電圧仕様の屋外取付専用器具です。一般通常環境以外の所、浴室、サウナ風呂、湿気の多い所では使用しないでください。

○交流電源をご使用ください（50Hz・60Hz 共用です）。感電・火災の原因になります。

○専用トランスは許容量の範囲内で使用してください。

○火気等の近くでは、使用しないでください。落下・感電・焼損の原因になります。

ECOGLASS GARDEN

No.	部品名	材質	備考					特記事項
7				機能	防雨用			専用トランス 専用ケーブルが別途必要です。
6				取付場所	屋外　据置専用			
5				電源接続	コネクタ接続			
4				消費電力	３ W	定格電圧	１２V	
3	コネクタ	樹脂	ケーブル長さ２００mm	適合ランプ	パワーＬＥＤランプ			
2	カバー	ガラス	透明	付・別売	３,０００Ｋ			
1	本体	石			Φ３５－１２Ｖ　３W			
	器具重量	約 2.2 kg						伊藤　山本　①

第三角法　（単位mm）

ラ・ヴィータ株式会社