LaVita

スタンド

品番　YZ1404

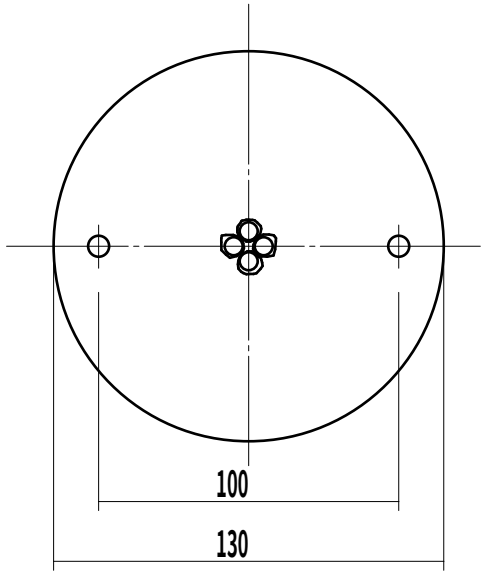

姿図

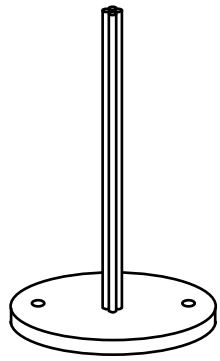

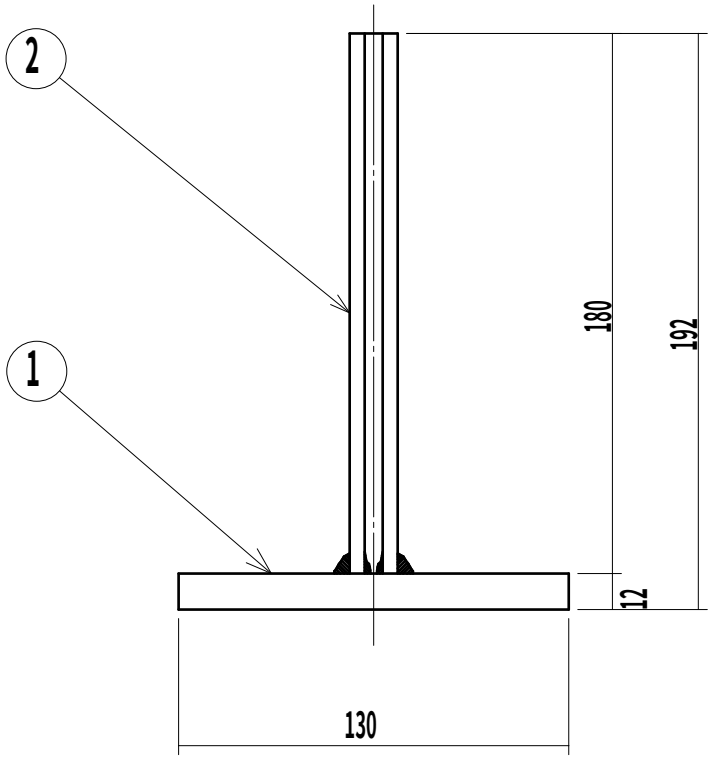

ECOGLASS GARDEN

7				機　能	スタンド		特記事項
6				取付場所			
5				電源接続			
4				消費電力		定格電圧	
3				適合ランプ			
2	支柱	スチール	黒塗装				ECOGLASS GARDEN 専用スタンド
1	ベース	スチール	黒塗装				
No.	部品名	材質	備考	器具重量	約　kg		伊藤　山本　①

第三角法　(単位mm)

ラ・ヴィータ株式会社